# SOLUCIO

## MULTIFONCTIONS TÉLESCOPIQUE

1

**ARTICULATIONS RENFORCÉES EN ACIER PROTÉGÉ**
*avec blocage automatique dans les différentes positions.*

2

**TRANSPORT AISÉ**
*grâce aux poignées intégrées.*

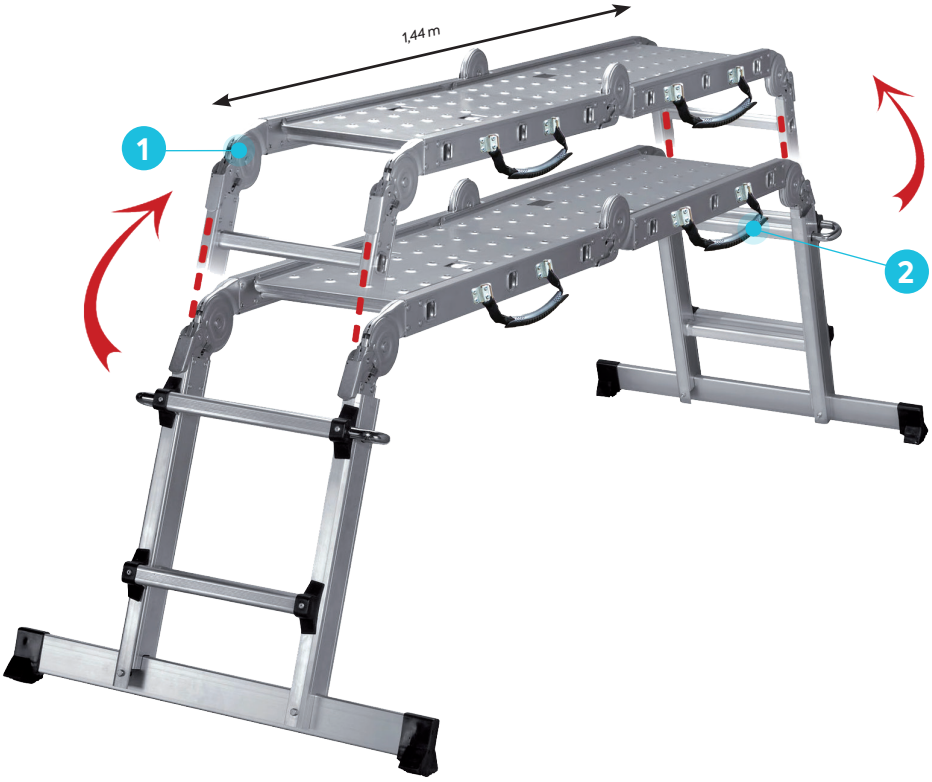


- ✔ **2 PLATES-FORMES EN ACIER INCLUSES**
  *Longueur totale : 1.44 x 0.28 m*
- ✔ **Structure en aluminium de 2 x 2 + 2 x 3 barreaux.**
- ✔ **Norme EN 131-4**
- ✔ **Garantie 3 ans**
- ✔ **Charge maxi : 150 Kg**

## FONCTIONS ET LONGUEURS MULTIPLES

*Réglage de la hauteur tous les 25 cm.*

*Hauteur de 1m40 à 1m65*

*Longueur de 2m25 à 2m50*

*Longueur de 2m85 à 3m40*

*Position escalier*

| Code Article | | (m) | (m) | (m) | (m) | (m) | (L x l x P) (m) | (kg) |
|---|---|---|---|---|---|---|---|---|
| 451711 | 3172964517119 | de 2.85 à 3.40 | de 1.40 à 1.65 | de 0.65 à 0.90 | de 1.70 à 2.20 | de 0.85 à 1.00 | 0.92 x 0.34 x 0.42 | 18.70 |

*Photos non contractuelles - Hauteur d'accès maxi = Votre taille les bras levés + La hauteur du dernier barreau autorisé*

**NOTICE D'UTILISATION**